Блоки управления CHU ZE-WH

НОВИНКА



> Для управления приточными и приточно-вытяжными установками с водяным или фреоновым охлаждением воздуха, с рециркуляцией или теплоутилизацией

> В блоках CHU ZE используется контроллер Zentec M245

> Подключение термочувствительных датчиков, имеющих характеристику NTC 10K

> Встроенный порт RS-485 (протокол Modbus RTU)

> Размер щитов: 408 × 560 × 153 мм (54 модуля) или 300 × 560 × 153 мм (36 модулей)

> Степень защиты блока при закрытой крышке: IP65

Функциональная схема

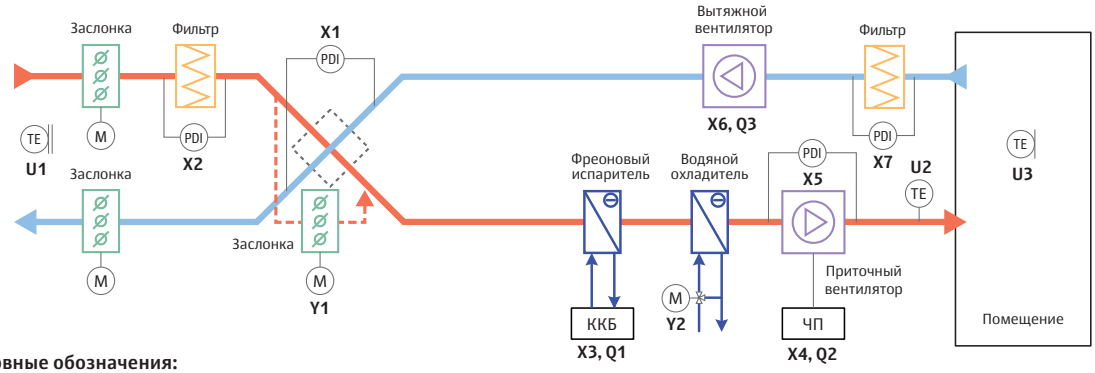

Условные обозначения:

M — привод;
PDI — дифференциальное реле давления;
TE — датчик температуры;
ЧП — частотный преобразователь;
ККБ — компрессорно-конденсаторный блок.

